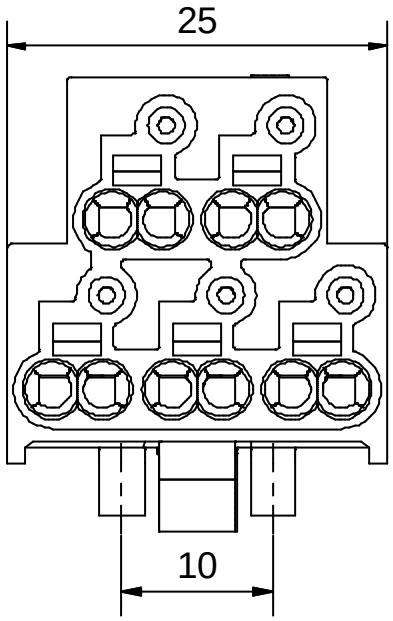

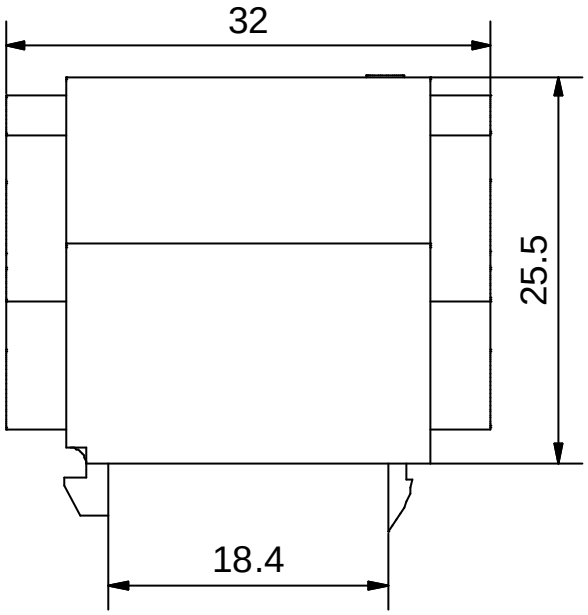

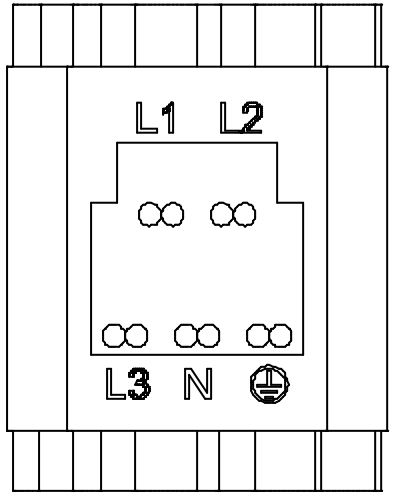

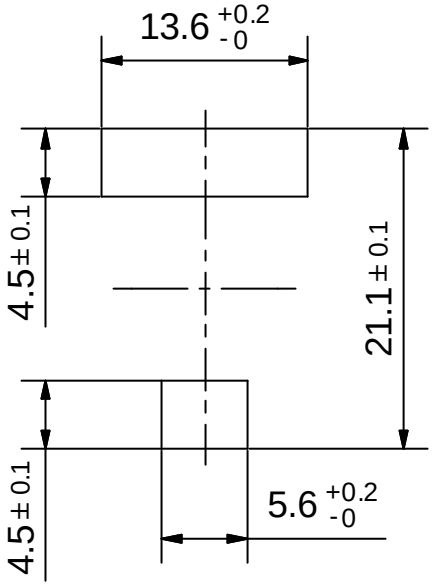

Maße ohne Toleranz nach DIN:	Diese Zeichnung darf ohne unsere Genehmigung weder im Orginal, noch kopiert dritten Personen oder Firmen zugänglich gemacht werden.	Maßstab 2:1	CAD - Zeichnung! NUR IN EDV ÄNDERN!
Erstellt mit: Autodesk Inventor		Werkstoff	Oberfläche

	Datum	Name
Gezeichnet	05.10.2009	Blazevic
Kontrolliert		
Norm		

Benennung 935 Blockklemme

ADELS contact

Zeichnungs-Nr.: K4-014-00

Art.-Nr.:

1

A4

INDEX	ÄM - Nummer:	Datum	Name	Ers. f.	INDEX alt